Manual do Usuário

MODELOS: MFS*, RFS*

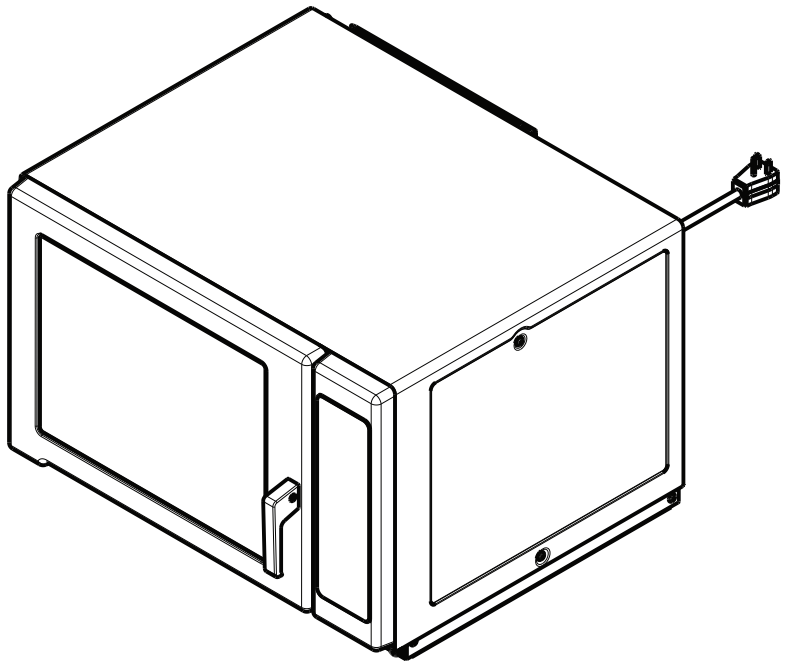

Índice

Identificação do modelo .....
.2 **PRECAUÇÕES PARA EVITAR POSSÍVEL EXPOSIÇÃO A ENERGIA EXCESSIVA DO MICRO-ONDAS 3**
Instruções Importantes de Segurança 3
Instruções para Aterramento 5
Instalação 6
Visor e Funções 7
Utilização do Controle do Forno (Modelos Eletrônicos) 9
Programação do Controle do Forno (Modelos Eletrônicos) 10
Opções do Usuário (Modelos Eletrônicos) 11
Instruções de Cozimento.....12
Cuidados e Limpeza.....13
Antes de Ligar para a Manutenção.....14

Forno De Micro-Ondas Comercial

Mantenha estas instruções para consulta futura.
Se o forno mudar de proprietário, este manual deverá acompanhar o forno.

Identificação do Modelo

Ao entrar em contato com a ACP, forneça as informações do produto. Elas estão localizadas na placa serial do forno que está localizada na parte de trás do forno. Registre as informações a seguir:

Número do Modelo: _____
Número de Fabricação: _____
Número de Série ou S/N: _____
Data da compra: _____
Nome e endereço do Vendedor: _____
_____
_ _____
_____

Mantenha uma cópia do recibo de venda para referência futura ou em caso de o serviço de garantia ser necessário.

Qualquer dúvida, ou para localizar um agente de serviço autorizado, entre em contato com a ACP, Inc. Atendimento ao cliente ComServ em: Telefone 866.426.2621/319.368.8195 ou e-mail: commercialservice@acpsolutions.com. O serviço de garantia deve ser realizado por uma prestadora de serviços autorizada. A ACP também recomenda entrar em contato com uma prestadora de serviços autorizada caso seja necessária assistência após o vencimento da garantia.

INSTRUÇÕES IMPORTANTES DE SEGURANÇA

Este é o símbolo de alerta de segurança. É usado para alertar o possível risco de ferimento. Obedeça todas as mensagens de segurança que acompanham este símbolo para evitar possíveis ferimentos ou morte.

ADVERTÊNCIA

Ao utilizar equipamento elétrico, as precauções básicas de segurança devem ser seguidas para reduzir o risco de queimaduras, choque elétrico, ou ferimento a pessoas.

1. LEIA todas as instruções antes de usar o equipamento.
2. LEIA E SIGA as "PRECAUÇÕES ESPECÍFICAS PARA EVITAR POSSÍVEL EXPOSIÇÃO À ENERGIA EXCESSIVA DAS MICRO-ONDAS" nesta página.
3. Este equipamento DEVE SER ATERRADO. Conecte somente à tomada de ATERRAMENTO adequada. Veja as "INSTRUÇÕES DE ATERRAMENTO" na página 5.
4. Instale ou coloque este equipamento SOMENTE de acordo com as instruções de instalação neste manual.
5. Alguns produtos como ovos inteiros e recipientes fechados, por exemplo, jarras de vidro fechadas, podem explodir e NÃO DEVEM SER AQUECIDOS neste forno.
6. Use este equipamento SOMENTE para ouso pretendido conforme descrito neste manual. Não use produtos químicos ou vapores corrosivos neste equipamento. Este tipo de forno foi especificamente projetado para aquecer, cozinhar, ou secar alimentos. Não foi projetado para uso industrial ou laboratorial.
7. Assim como com qualquer equipamento, uma SUPERVISÃO PRÓXIMA é necessária quando usado por CRIANÇAS.
8. Ver as instruções de limpeza da porta na página 16 do manual deste produto.
9. NÃO aqueça mamadeiras no forno.
10. ATENÇÃO Potes de comida de criança e mamadeiras deve ser aberta quando aquecidos e os conteúdos devem ser mexidos ou agitados e a temperatura verificada antes do consumo para evitar queimaduras.
11. NÃO opere este equipamento se ele tiver um cabo ou plugue danificado, se não estiver funcionando adequadamente ou se tiver sido danificado ou derrubado.
12. Este equipamento, incluindo o cabo de energia, deve ser consertado SOMENTE por pessoal de serviço qualificado. Ferramentas especiais são necessárias para reparos no equipamento. Entre em contato com a instalação de serviço mais próxima para exame, reparo ou ajuste.
13. NÃO cobrir ou entupir o filtro ou outras aberturas sobre o equipamento.
14. NÃO armazene este equipamento em um ambiente externo. NÃO use este produto perto de água, ex.: perto de uma pia de cozinha, em um porão úmido, uma piscina ou um local similar.
15. NÃO mergulhe o cabo ou o plugue na água.
16. Mantenha o cabo DISTANTE de superfícies AQUECIDAS.
17. NÃO deixe o cabo pender além da borda da mesa ou balcão.
18. Para uso comercial somente.

PRECAUÇÕES PARA EVITAR POSSÍVEL EXPOSIÇÃO À ENERGIA EXCESSIVA DAS MICRO-ONDAS

A. **NÃO** tente operar este forno com a porta aberta por que isso poderá resultar em exposição nociva à energia de microondas. É importante não destruir ou adulterar os Inter travamentos de segurança.

B. **NÃO** coloque nenhum objeto entre a face dianteira do forno e a porta ou deixe sujeira ou resíduo do limpador acumular sobre as superfícies de selagem.

C. **AVISO:** Se a vedação da porta estiverem danificadas, o microondas não deve ser utilizado até ter sido reparado por uma pessoa competente.

D. **NÃO** opere o forno se ele estiver danificado. É particularmente importante que a porta do forno feche adequadamente e que não haja dano à:
   1. porta (curvada)
   2. dobradiças e trincos (quebrados ou frouxos)

INSTRUÇÕES IMPORTANTES DE SEGURANÇA

ADVERTÊNCIA

Para evitar risco de incêndio na cavidade do forno:

a. NÃO cozinhe o alimento em excesso. Preste atenção no forno quando houver papel, plástico, ou outros materiais inflamáveis dentro do forno de modo a facilitar o cozimento.

b. Remova os arames dos saquinhos de papel ou de plástico antes de colocar a embalagem no forno.

c. Se os materiais dentro do forno incendiarem, mantenha a porta do forno FECHADA, desligue o forno e desconecte o cabo de energia, ou desligue a energia no painel de fusível ou do interruptor.

d. NÃO use a cavidade para armazenamento. NÃO deixe produtos de papel, utensílios de cozimento, ou alimento na cavidade quando não estiver em uso.

ADVERTÊNCIA

Líquidos como água, café, ou chá podem ser superaquecidos além do ponto de ebulição sem apresentar a fervura em consequência da tensão da superfície do líquido. A fervura visível ou a fervura ao remover o recipiente do forno micro-ondas nem sempre está presente. ISSO RESULTA EM LÍQUIDOS MUITO QUENTES FERVEREM DE REPENTE QUANDO UMA COLHER OU OUTRO UTENSÍLIO FOR INSERIDO NO LÍQUIDO. Para reduzir o risco de ferimento em pessoas:

i) Não superaqueça o líquido.
ii) Mexa o líquido no início e durante o processo de aquecimento.
iii) Não use recipientes com lados planos com gargalos estreitos.
iv) Após o aquecimento, deixe o recipiente um pouco dentro do forno micro-ondas antes de retirá-lo.
v) Tenha muito cuidado ao inserir uma colher ou outro utensílio no recipiente.

CUIDADO

Para evitar ferimento ou dano à propriedade, observe o seguinte:

1. Não coloque gordura frita no forno. A gordura pode superaquecer e ser perigosa de manusear.
2. Não cozinhe ou reaqueça ovos na casca ou sem romper a gema usando a energia do micro-ondas. A pressão pode aumentar e estourar. Fure a gema com um garfo ou uma faca antes de cozinhar.
3. Fure a pele de batatas, tomates, e de alimentos similares antes de cozinhá-los no forno de micro-ondas. Quando a pele é furada, o vapor escapa uniformemente.
4. Não opere o equipamento sem ter alimento na cavidade do forno.
5. Utilize somente pipoca na embalagem projetada e indicada no rótulo para uso em micro-ondas. **O tempo de estouro depende da tensão do forno.**
   Não continue a aquecer após o estouro ter parado. A pipoca vai ressecar e queimar. Não deixe o forno funcionando sem estar por perto.
6. Não use termômetros de cozimento normais no forno. A maioria dos termômetros de cozimento contém mercúrio e pode causar um arco elétrico, mau funcionamento, ou dano ao forno.
7. Não utilize utensílios metálicos no forno.
8. Nunca utilize papel, plástico ou outros materiais inflamáveis que não sejam destinados ao cozimento.
9. ATENÇÃO: É perigoso para alguém que não seja uma pessoa competente realizar operação de manutenção ou reparação, que envolve a remoção da tampa que protege contra exposição à energia das microondas.
10. Ao cozinhar com papel, plástico, ou outros materiais inflamáveis, siga as recomendações do fabricante no uso do produto.
11. Não utilize papel toalha que contenha nylon ou outras fibras sintéticas, pois quando aquecidas podem derreter e fazer com que o papel se incendeie.
12. Não aqueça recipientes fechados ou sacos plásticos no forno. O alimento ou o líquido podem se expandir rapidamente e fazer com que o recipiente ou o saco se rompa. Fure ou abra o recipiente ou o saco antes do aquecimento.
13. Para evitar o mau funcionamento de marca-passo, consulte o médico ou o fabricante do marca-passo sobre os efeitos da energia de micro-ondas no dispositivo médico.
13. Uma autorizada DEVE inspecionar anualmente o equipamento. Anote todas as inspeções e reparos para uso futuro.
15. Limpe o forno regularmente e remova quaisquer acúmulos de alimento.
16. Para evitar a deterioração da superfície, mantenha o forno em condição limpa. A limpeza não frequente pode afetar desfavoravelmente a duração do equipamento e possivelmente resultar em uma situação perigosa.
17. Este equipamento não se destina à utilização por pessoas (inclusive crianças) com capacidades físicas, sensoriais ou mentais reduzidas, ou por pessoas com falta de experiência ou conhecimento, a menos que tenham recebido instruções referentes à utilização do equipamento ou estejam sob a supervisão de uma pessoa responsável pela sua segurança.
18. Crianças devem ser supervisionadas para não brincar com o aparelho.

Instruções para Aterramento

ADVERTÊNCIA

Para evitar o risco de choque elétrico ou de morte, este forno deve ser aterrado.

ADVERTÊNCIA

Para evitar o risco de choque elétrico ou de morte, não modifique o plugue.

Este forno DEVE ser aterrado. No caso de um curto-circuito elétrico, o aterramento reduz o risco de choque elétrico fornecendo um fio de escape para a corrente elétrica. Este forno é equipado com um cabo que possui um fio de aterramento com um plugue de aterramento. O plugue deve ser conectado a uma tomada que seja adequadamente instalada e aterrada.

Consulte um eletricista qualificado ou alguém de manutenção se as instruções de aterramento não forem totalmente entendidas, ou em caso de dúvidas se o forno foi adequadamente aterrado.

Não utilize extensão. Se o cabo de energia do produto for muito curto, peça para um eletricista qualificado para instalar um soquete de três fendas. Este forno deve ser plugado em um circuito separado com a classificação elétrica mostrada na placa de série / etiqueta de classificação do forno. Quando um forno de micro-ondas estiver em um circuito com outro equipamento, um aumento no tempo de cozimento pode ser necessário e os fusíveis podem queimar.

Instruçõ es de Aterramento

O forno DEVE ser aterrado. O aterramento reduz o risco de choque elétrico fornecendo um fio de escape para a corrente elétrica, se ocorrer um curto elétrico. Este forno é equipado com um cabo com um fio terra com um plugue de aterramento. O plugue deve ser conectado a uma tomada que foi adequadamente instalada e aterrada.

Consulte um eletricista qualificado ou alguém de manutenção se as instruções de aterramento não forem totalmente entendidas ou caso haja dúvidas se o forno foi adequadamente aterrado.

Não utilize extensão.
Caso o cabo de energia do produto seja muito curto, peça para um eletricista qualificado para instalar um novo soquete perto o suficiente do forno para ligar o forno ali. Esse forno deve ser ligado em um circuito separado com a classificação elétrica conforme disposto nas especificações do produto (disponível em www.acpsolutions.com). Quando um forno micro-ondas estiver no circuito com outro equipamento, pode ser necessário um aumento no tempo de cozimento e os fusíveis podem queimar.

Terminal de Aterramento Externo Equipotencial

(somente para exportação)
O equipamento possui terminal secundário de aterramento. O terminal fornece a conexão externa para aterramento usado além do pino de aterramento no plugue. Localizado na parte externa de trás do forno, o terminal está marcado com o símbolo mostrado abaixo.

Desembalar o Forno

Inspecione se o forno tem danos, tais como: amassados na porta ou dentro da cavidade do forno.

Relate imediatamente ao vendedor se houver amassados ou rupturas.

Não tente usar o forno se estiver danificado.

Remova todos os materiais do interior do forno. Se o forno foi armazenado em área extremamente fria, aguarde algumas horas antes de ligá-lo.

Interferência de Rádio

O funcionamento das micro-ondas pode gerar interferência no rádio, televisão, ou em um forno similar. Para reduzir ou eliminar a interferência, faço o seguinte: Limpe as superfícies da porta e da vedação do forno de acordo com as instruções na seção Cuidado e Limpeza.

Coloque o rádio, televisão, etc. o mais longe possível do forno.

Utilize uma antena adequadamente instalada no rádio, televisão, etc. para obter um recebimento mais forte de sinal.

L ocalização do Forno

Não instale o forno próximo ou acima de fonte de calor, tal como forno de pizza ou fritadeiras. Isto faz com que o forno de micro-ondas não funcione adequadamente reduzindo a duração das peças elétricas.

Não bloqueie ou obstrua o filtro do forno. Possibilite o acesso para a limpeza.

Instale o forno em uma superfície de bancada nivelada.

Coloque uma etiqueta de aviso em um local visível próximo ao forno de micro-ondas.

A tomada deve ser localizada de modo que o plugue fique acessível quando o forno estiver no lugar.

ADVERTÊNCIA

Risco de Peso em Excesso

Utilize duas ou mais pessoas para mover e instalar o forno, caso contrário, poderá haver ferimento nas costas ou outros ferimentos.

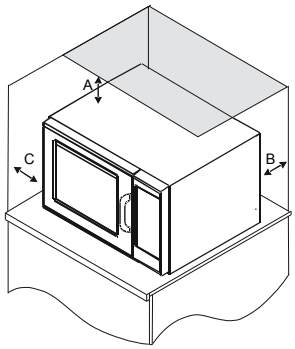

A — Reserve pelo menos 5,1 cm de isolamento em torno da parte superior do forno. Um fluxo de ar adequado ao redor do forno esfria os componentes elétricos. Se o fluxo de ar for restringido, o forno pode não operar corretamente e o tempo de vida dos componentes elétricos diminui.

B — Não se exige uma folga de instalação para a parte traseira do forno.

C — Reserve pelo menos 2,54 cm de isolamento nas partes laterais do forno.

D — Instale uma combinação de forno, para que a part inferior do forno fique, pelo menos, 91,5 cm acima do chão. .

Desobstruções do Forno

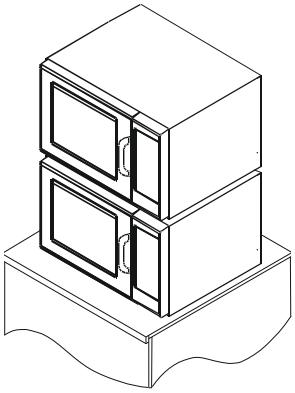

Empilhamento do Forno

É permitido o empilhamento do forno com a utilização de suportes de empilhamento localizados na dobradiça do canto superior do painel traseiro do forno.

Ao utilizar os suportes de empilhamento no painel traseiro dos fornos, remova os parafusos desses suportes e os reanexe no painel traseiro entre ambos os fornos que os prendem juntos usando os parafusos do painel traseiro.

Visor e Funções (alguns modelos)

Tecla START
A tecla START é usada para iniciar a entrada manual de hora no ciclo de cozimento. Também é usada para salvar quaisquer alterações nas sequências de programação ou nas opções do usuário.

Tecla STOP/RESET
A tecla STOP/RESET interrompe a sequência de cozimento em progresso, limpa qualquer tempo remanescente, e também encerra uma programação ou um ciclo de opção do usuário. Quando a tecla STOP/RESET é usada para finalizar uma programação ou alterar uma opção, as alterações são descartadas.

Programação de Tecla Única
(exemplo da tecla 1 mostrada)
Esta função permite que cada tecla numerada seja programada para um procedimento/uso específico de cozimento. Para usar esta função, simplesmente programe a tecla pela duração e nível de potência desejados. Para usar esta função, pressione a tecla uma vez e o micro-ondas começará a cozinhar.

Programação de Tecla Dupla
(alguns modelos)
Esta função permite que 100 entradas sejam programadas. Cada entrada será designada com um número de dígito duplo, por exemplo 07, conforme mostrado. Ao usar a programação de tecla dupla, duas teclas devem ser pressionadas para iniciar o ciclo de cozimento.

Entrada Manual de Hora
Além das teclas programáveis, este micro-ondas também aceita a entrada específica de tempo usando a tecla TIME ENTRY. A entrada manual de hora não afeta os botões programados.

Tecla QTY X2
A tecla QTY X2 aumenta o tempo de cozimento predefinido por uma porcentagem do tempo de cozimento original (fator de cozimento). O usuário pode especificar a porcentagem e ela pode ser alterada por sequências de cozimento individuais. Essa função é muito útil para cozinhar múltiplas porções de alimentos. A tecla QTY X2 pode ser usada com a programação de tecla única ou dupla. Para alterar o fator de cozimento, consulte a *Programação do Controle do Forno.*

Etapa de Cozimento

P:-- de cozimento é uma sequência de cozimento com alterações ças na etapa de potência. O usuário pode programar até quatro alterações diferentes no nível de potência e a quantidade específica de tempo de cozimento em cada nível de potência. Cada combinação de tempo de cozimento/nível de potência é conhecida como uma etapa. Até quatro etapas podem ser programadas.

Opções do Usuário

CP:-- Este micro-ondas pode ser configurado para preferências específicas do usuário. As opções como volume do bipe, tempo máximo de cozimento, e a quantidade de teclas programáveis podem ser alteradas. Para alterar diferentes opções, consulte *Opções do Usuário* neste manual.

A troca de operação deste forno de micro-ondas pode causar oscilações de tensão na linha de abastecimento. A operação deste forno em condições desfavoráveis de fornecimento de tensão pode ter efeitos adversos. Este aparelho é destinado para a conexão a um sistema de alimentação de energia com um sistema máximo permitido de impedância Zmáx de **0,10 Ohms** no ponto de interface do fornecimento do usuário. O usuário deve se certificar de que este aparelho está conectado somente a um sistema de alimentação que atende às exigências acima. Se necessário, o usuário pode solicitar à empresa pública de fornecimento de energia a impedância do sistema no ponto de interface.

Visor de Cozimento

VISORES	DESCRIÇÃO
READY	**READY** é exibido quando o controle do forno for aceitar as entradas.
00:00	Exibe o tempo de cozimento. Se a etapa de cozimento foi programada, o tempo total de cozimento será exibido.
HOLD 0% **DEFR 20%** **MED 50%** **MED HI 70%**	Essas configurações exibem o nível atual de potência usada para o micro-ondas. Se nada estiver sendo mostrado no visor, o micro-ondas está funcionando em sua potência total (100%).
POWER	**POWER** é exibido enquanto o forno está gerando a energia de micro-ondas durante o ciclo de cozimento.

Visor
Alguns itens no visor podem ser vistos, mas não estão disponíveis dependendo do modelo.

Programação do Visor

VISORES	DESCRIÇÃO
P:0 P: OP: -- CF:	É exibido quando o forno está no modo de programação somente para uma memória de tecla única. É exibido quando o forno está no modo de programação da memória da tecla dupla. É exibido quando o forno está no modo de opção do usuário. As opções do usuário podem ser definidas ou especificadas.
P:--[1]	É exibido com um fator numérico de cozimento quando a tecla X2 é pressionada. É exibido brevemente na programação de uma etapa específica de cozimento. O número (1 a 4) indica a etapa que está sendo programada.

Ready
Ready é exibido quando um controle do forno irá aceitar as entradas.

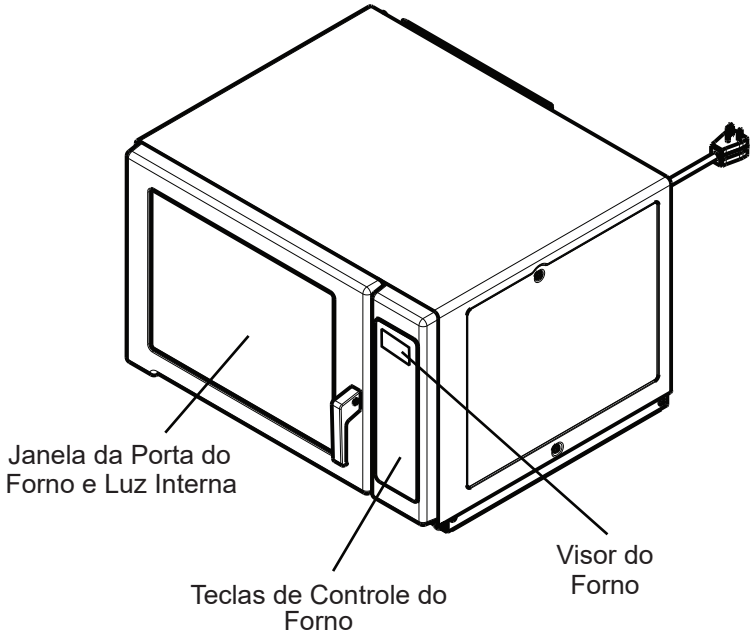

Exibição do Cozimento

33:33 exibe o tempo total de cozimento. Quando mais de uma etapa de cozimento foi programada, o tempo total para todas as etapas é exibido. COOK é exibido quando o forno estiver em funcionamento. DEFROST 20%, MEDIUM 50%, ou MED-HI 70% será exibido para indicar o nível de potência do micro-ondas que está sendo usado. HOLD 0% não exibe COOK. Se o nível de potência do forno estiver configurado em 0%, o forno não aquecerá para o tempo programado. Se nenhum nível de potência for exibido, o micro-ondas estará operando em potência de 100%.

Interrupção da Operação

Abra a porta do forno ou pressione a tecla STOP/RESET para interromper a operação. O visor continua a mostrar a contagem regressiva. Feche a porta e pressione a tecla START para retornar para a operação do forno.

Tecla QTY X2

X2

Para aumentar o tempo de cozimento por um fato específico de cozimento ao cozinhar mais de uma porção. O fator de cozimento é uma porcentagem do tempo de cozimento original (de 10 a 100%).

1. Abra a porta do forno e coloque o alimento lá dentro. Feche a porta.
   READY é exibido. A ventoinha e a luz irão ligar.
2. Pressione a tecla X2. A quantidade de tempo adicionada é uma porcentagem do tempo de cozimento original programado.
   A porcentagem pode ser alterada. Consulte a seção Programação do Controle do Forno neste manual.
3. Pressione a tecla ou a sequência de tecla programada desejada.
4. O forno começa a cozinhar. O tempo de cozimento exibido é o tempo total de cozimento original mais X2 o tempo adicionado.

Entrada Manual do Tempo

Para cozinhar alimentos em um tempo específico inserido e no nível específico de potência.

1. Abra a porta do forno e coloque o alimento lá dentro.
   READY será exibido. A ventoinha e a luz irão acender.
2. Pressione a tecla TIME ENTRY.
   READY e 0000 serão exibidos.
   Se a tecla não funcionar, abra e feche a porta do forno e tente novamente.
3. Insira o tempo de cozimento usando as teclas numeradas.
4. Pressione uma tecla de nível de potência para alterar o nível de potência, se desejado.
   POWER LEVEL é exibido com a definição da potência.
   00 indica 0% da potência do micro-ondas, 20 indica 20%, 50 indica 50% e 70 indica 70% da potência do micro-ondas. Se um número não é exibido com o POWER LEVEL, o micro-ondas está configurado na potência total. [figura]

50%

5. Se a etapa de cozimento for desejada, pressione a tecla TIME ENTRY e repita as etapas 3 a 4.
   Exibe as alterações do tempo de cozimento e o nível de potência para a próxima etapa.
6. Insira o tempo de cozimento e o nível de potência como nas etapas 3 e 4.
   Para adicionar outra etapa de cozimento, pressione novamente a tecla TIME ENTRY.
   Até quatro etapas diferentes podem ser programadas.
7. Pressione a tecla START.
   O forno começa a funcionar e o tempo começa a correr
   POWER, COOK LEVEL e o tempo de cozimento são exibidos.
8. Ao fim do ciclo de cozimento o forno emite um bipe e desliga.

Teclas Programadas

Para cozinhar alimentos usando as teclas programadas com as sequências de cozimento.

1. Abra a porta do forno e coloque o alimento lá dentro.
   READY será exibido. A ventoinha e a luz acenderão.

2. Pressione a tecla desejada.
   Para a entrada de tecla única, pressione somente uma tecla.
   Para a entrada de tecla dupla, pressione as duas teclas, na ordem, do número do dígito duplo para a sequência de cozimento desejada.

   Para alterar a opção de entrada de tecla única ou dupla consulte a seção *User Options* neste manual.
3. O forno começa a cozinhar.
   POWER, o nível de potência e o tempo de cozimento total são exibidos. Se o nível de potência não é exibido, o micro-ondas está cozinhando em potência total.
   Para tempo adicional de cozimento, pressione a tecla pré-programada novamente para iniciar novamente a sequência de cozimento.
4. Ao final do ciclo de cozimento, o forno emite um bipe e desliga.

Configurações de Fábrica

Tecla	Tempo	Tecla	Tempo
1	10 s	6	1:30 min,
2	20 s	7	2 min.
3	30 s	8	3 min.
4	45 s	9	4 min.
5	1 min.	0	5 min.

Teclas de Programação

O forno é enviado de fábrica com programação de tecla única. Para alterar o padrão do forno para possibilitar a programação de tecla dupla, consulte a seção *Opção do Usuário*. Para alterar a quantidade de tempo ou o nível de potência de uma tecla predefinida:

1. Abra a porta do forno. **READY** é exibido.
   Se a porta for fechada ou a tecla STOP pressionada antes da programação estar completa, as alterações são descartadas e o micro-ondas sai do modo de programação.
2. Pressione e segure a tecla 1 por aproximadamente 5 segundos.
   Isto começa o modo de programação.
   O micro-ondas irá emitir um bipe e PROGRAM será exibido.
   O forno está no modo de programação.
3. Pressione a tecla a ser programada.
   Pressione duas teclas se estiver programando um programa com tecla dupla.
   O nível de potência e o tempo de cozimento são exibidos.
   Se o nível de potência não for exibido, o micro-ondas está configurado na potência total.
4. Insira o tempo de cozimento usando as teclas com número.
5. Pressione uma tecla com nível de potência para alterar o nível de potência, se desejado.
6. Pressione a tecla START para salvar as novas alterações da programação para a tecla. PROGRAM é exibido.
   Se START não for pressionada, as alterações não serão salvas.
7. Pressione a tecla STOP/RESET ou feche a porta do forno para sair do modo de programação.

50%

O visor mostra PROGRAM.

Ao configurar a programação de tecla única ou de tecla dupla, o visor exibirá PROGRAM na programação das teclas para sequências de cozimento com dígito único ou duplo. Para alterar o padrão do forno de modo a permitir tanto a programação da tecla única como a da tecla dupla, consulte a seção *Opção do Usuário*.

Cancelamento de Erros

Se o forno não estiver cozinhando, pressione a tecla STOP/RESET. para apagar o visor.

Se o forno estiver cozinhando, pressione a tecla STOP/RESET uma vez para parar o forno, e então novamente para apagar o visor Se a porta do forno estiver aberta e o tempo estiver sendo exibido no visor, feche a porta do forno e pressione a tecla STOP/RESET para apagar o visor.

Programação de Múltiplas Etapas

A etapa de cozimento permite ciclos de cozimento consecutivos sem interrupção. Até quatro ciclos diferentes de cozimento podem ser programados em uma tecla de memória. Para usar a etapa de cozimento:

1. Siga as etapas 1 a 5 acima.
6. Pressione a tecla TIME ENTRY.
   O visor mostra brevemente o número da tecla que está sendo programada e o número da etapa na parte superior direita.
   O visor muda para o tempo de cozimento e para o nível de potência para a próxima etapa.
7. Insira o tempo de cozimento e o nível de potência como nas etapas 4 e 5.
   Para inserir o tempo e o nível de potência para aquela tecla, pressione a tecla TIME ENTRY novamente. Até quatro etapas diferentes podem ser programadas.
8. Pressione a tecla START para salvar as novas alterações de programação para a tecla.
9. Pressione a tecla STOP/START ou feche a porta do forno para sair do modo de programação.

Programação QTY 2X

Esta função permite predefinir a porcentagem do tempo original de cozimento, chamado de fator de cozimento, a ser acrescentado a uma sequência de cozimento. Para alterar o fator de cozimento:

1. Abra a porta do forno.
2. Pressione e segure a tecla 1 por aproximadamente 5 segundos.
3. Pressione a tecla a ser programada.
4. Pressione a tecla QTY 2X.
5. Pressione a tecla numerada para alterar o fator de cozimento. O fator de cozimento pode ser definido de 10% a 100%. O padrão é 80%. A tecla 5 altera o fator de cozimento para 50%.
   A tecla 3 altera o fator de cozimento para 30%.
6. Pressione a tecla START para salvar as alterações.

Opções do Usuário (Modelos Eletrônicos)

Não gostou de uma opção?
As configurações de fábrica estão marcadas em negrito. Para alterar o forno para a configuração de fábrica, simplesmente selecione a opção que estiver marcada em negrito.

Minhas alterações não foram salvas.
A fim de que todas as alterações sejam salvas, a tecla START deve ser pressionada após selecionar uma opção. Fechar a porta do forno ou pressionar a tecla STOP/RESET não irá salvar as alterações.

Alteração das opções do usuário

As opções tais como a programação de tecla única ou de tecla dupla, volume do bipe, e o tempo máximo de cozimento podem ser alteradas para se adequar às preferências individuais. Para alterar as opções:

1. Abra a porta do forno.
   Se a porta estiver fechada ou a tecla STOP/RESET for pressionada antes de a programação estar completa, as alterações são descartadas e o micro-ondas sai do modo de programação.
2. Pressione e segure a tecla 2 por aproximadamente 5 segundos.
   Isto inicia o modo opções.
   O micro-ondas irá emitir um bipe e exibirá 0P:--. Agora o micro-ondas está no modo de programação.
3. Pressione a tecla de número que controla a opção a ser alterada.
   Consulte a tabela abaixo para opções.
   A opção atual será exibida.
4. Pressione a tecla do número novamente para alterar a opção.
   Cada vez que a tecla de tempo é pressionada, a opção será alterada.
   Compare o código exibido com as descrições para a opção desejada.
5. Pressione a tecla START para salvar as alterações.
   0P:-- é exibido no visor.
   Para alterar as opções adicionais, repita as etapas 3 e 4.
   As alterações aparecem após a porta ser fechada ou a tecla STOP/RESET ser pressionada.

Teclas numeradas	Visor	Opções (Configurações de fábrica em Negrito)
1 **Bipe de Fim do Ciclo**	OP:10 OP:11 OP:12	Bipe contínuo de 3 segundos. Bipe contínuo até a porta ser aberta. 5 bipes até a porta ser aberta.
2 **Tecla de Volume do Bipe**	OP:20 OP:21 **OP:22** OP:23	Elimina o bipe. Define o volume para baixo. **Define o volume para médio.** Define o volume para alto.
3 **Tecla de Bipe**	OP:30 **OP:31**	Impede o bipe quando a tecla é pressionada. **Permite o bipe quando a tecla é pressionada.**
4 **Visor Ativo**	OP:40 OP:41 **OP:42** OP:43	15 segundos após a porta do forno ser aberta, teclado desativado. 30 segundos após a porta do forno ser aberta, teclado desativado. **1 minuto após a porta do forno ser aberta, teclado desativado.** 2 minutos após a porta do forno ser aberta, teclado desativado.
5 **Cozimento Rápido**	OP:50 **OP:51**	Evita que diferentes teclas pré-programadas sejam ativadas durante o cozimento. **Permite que diferentes teclas pré-programadas sejam ativadas durante o cozimento.**
6 **Restaurar para o Modo Pronto**	**OP:60** OP:61	**A abertura da porta do forno não restaura o forno de volta para o modo pronto.** A abertura da porta do forno restaura o forno de volta para o modo pronto.
7 **Tempo Máximo de Aquecimento**	**OP:70** OP:71	**Permite 60 minutos do tempo de aquecimento.** Permite 10 minutos do tempo de aquecimento.
8 **Operação Manual**	OP:80 **OP:81**	Permite somente o uso de botões pré-programados. **Permite o uso de entrada manual de tempo e dos botões pré-programados.**
9 **Operação de Dígito Duplo**	**OP:90** OP:91	**Permite 10 (0-9) teclas pré-programadas.** Permite 100 (00-99) teclas pré-programadas.
0 **Mensagem de Limpeza de Filtro**	OP:00 **OP:01** OP:02 OP:03	O forno não irá exibir Clean Filter **O forno exibe Clean Filter durante 7 (sete) dias.** O forno exibe Clean Filter durante 30 (trinta) dias. O forno exibe Clean Filter por 90 (noventa) dias.

1. Vasilhames de Cozimento

a) Sempre aqueça ou cozinhe os alimentos em recipientes cobertos para:
Retenção de vapor para o cozimento eficiente e para manter os alimentos úmidos
Resultados nivelados de cozimento e de temperaturas
Parte interna do forno limpa e prevenção de respingos de alimentos

b) Cerâmica, papel, isopor, vidro e plástico são materiais adequados para uso em fornos de micro-ondas. Uma panela âmbar com resistência a alta temperatura é recomendada para TODOS os itens, especialmente aqueles com alto teor de gordura ou de açúcar, já que esses ingredientes ficam quentes muito rapidamente.

2. Temperatura do Alimento

a) Para atingir uma temperatura obrigatória da porção, alimentos congelados necessitam de mais tempo de cozimento do que os itens refrigerados. b) Itens refrigerados:
Itens armazenados a 40°F (4°C) no refrigerador devem ser cobertos durante o aquecimento; exceto pães, massas ou quaisquer produtos com cobertura de migalhas de pão, que precisam ser aquecidos descobertos para evitar que fiquem borrachudos. c) c) Itens em temperatura ambiente:
Alimentos mantidos em temperatura ambiente, tais como os itens enlatados ou vegetais, necessitarão de menos tempo para aquecer do que os itens refrigerados.

d) Os alimentos convencionalmente preparados devem ser levemente não cozidos suficientemente para evitar o excesso de cozimento quando forem novamente aquecidos pelo vapor do micro-ondas.

e) Após o ciclo de vapor ser concluído, as temperaturas internas do alimento continuam a subir levemente em função da presença de vapor.

3. Estrutura do Alimento

a) Os alimentos que possuem alto teor de gordura, açúcar, sal e umidade, atraem e rapidamente absorvem a energia do micro-ondas, permitindo um curto tempo de cozimento.

b) Itens com alto teor de proteína ou de fibra exigem maior tempo de cozimento, em razão da menor absorção de energia do micro-ondas.

4. Quantidade

a) Conforme a massa do alimento aumenta, maior será o tempo necessário para cozimento.

Consulte e atenda todas as diretrizes do Código de Alimento da USDA/FDA ao cozinhar ou aquecer alimentos.

Cuidados e Limpeza

PARTE	RECOMENDAÇÃO DE CUIDADOS E DE LIMPEZA
Parte interna, externa e porta	Limpe o forno de micro-ondas com um detergente suave em água morna usando uma esponja ou um pano macio. Esprema a esponja ou o pano para remover o excesso de água antes de limpar o equipamento. Se desejar, ferva um copo de água no forno de micro-ondas para soltar a sujeira antes da limpeza. **Importante:** Não use limpadores abrasivos ou limpadores que contenham amônia ou cítricos. Eles podem danificar o acabamento. Nunca coloque água no botão do forno de micro-ondas. Não use sistemas de limpeza do tipo de pressão de água.
Descarregue as Ventilações de Ar	Verifique mensalmente o acúmulo de resíduo de cozimento nas entradas e descarregue os orifícios de escape na parte inferior e traseira do forno. Limpe as ventilações de ar com pano úmido para garantir o fluxo de ar adequado. Seque totalmente.
Filtro de Entrada de Ar	Nenhum filtro removível está localizado abaixo da porta do forno. Limpe o filtro de entrada de ar regularmente para o fluxo de ar adequado. Limpe as ventilações de ar com pano úmido para garantir o fluxo de ar adequado. **Importante:** Para evitar superaquecimento e dano ao forno, limpe regularmente o filtro de ar .
Painel de Controle	Abra a porta do forno para desativar o cronômetro do forno. Limpe com detergente suave em água morna usando esponja ou pano macio.

Problema	Possível Causa
O forno não funciona.	Certifique-se de que o forno está conectado em um circuito dedicado. Certifique-se de que o forno está aterrado e com circuito polarizado. (Contate um eletricista para confirmar) Verifique o fusível ou o interruptor.
O forno funciona intermitentemente.	Verifique o filtro de ar e descarregue as áreas que estiverem obstruídas.
O forno não aceita entradas quando a tecla é pressionada.	Certifique-se de que o forno está ligado. Abra e feche a porta do forno. Pressione novamente a porta.
Mau funcionamento do forno ou mostra F com um número.	O controle do forno está equipado com um sistema de auto diagnóstico. O sistema de auto diagnóstico emite um alerta se há um erro ou um problema. Quando o controle eletrônico sinalizar um problema, siga as etapas listadas abaixo. 1. Anote o número mostrado. 2. Desconecte o forno, aguarde 1 minuto, e conecte o forno. Desconectar o fornecimento de energia pode eliminar o código de serviço. Se a falha continuar, ligue gratuitamente para o ComServ da ACP em 1-866-426-2621 se estiver nos EUA ou no Canadá.
O forno funciona, mas não aquece o alimento.	Coloque um copo com água no forno. Acione por um minuto na potência total (100%). Se a temperatura não subir, o forno não está funcionando adequadamente. Contate uma autorizada da ACP ou ligue gratuitamente para o ComServ da ACP em 1-866-426-2621 se estiver nos EUA ou no Canadá.

ADVERTÊNCIA

Para evitar choque elétrico que pode causar ferimento grave ou morte, não remova a estrutura externa em momento algum.
Somente a autorizada da ACP pode remover a estrutura externa.

© 2018 ACP, Inc.
Cedar Rapids, Iowa 52404