AMANA®
COMMERCIAL

Project #: _____

Item #: _____

Región del mercado: **Norteamérica**

Línea Chef | Alto volumen
Esta categoría de horno microondas es ideal para...

Aplicaciones

- Restaurantes de comida rápida
- Estaciones de preparación
- Bares y parrillas
- Restaurantes de servicio rápido
- Restaurantes informales
- Tiendas de abarrotes
- Cafés con artículos de panadería
- Quioscos
- Patios de comida

Rendimiento potencial por potencia en vatios del horno (elementos por hora)

Alimento	1000W	1200 W	1800W	2100W
Camarones al vapor (8 oz [227 g])	22	23	33	38
Huevos revueltos (4 oz [120 g])	48	51	65	72
Arroz al vapor (8 tazas [1.2 kg])	2	3	5	7
1 papa horneada (9 oz [255 g])	17	18	21.	29
Filete de salmón (8 oz [227 g])	19	20	26	29
Pastel de chocolate en una taza	57	60	80	97
Verduras al vapor frescas (6 oz [170 g])	45	48	65	80
Espárragos (8 oz [227 g])	29	30	45	51
Dumplings (6 unidades)	19	19	24	28

Todos los hornos comerciales de ACP, Inc. están respaldados por nuestro centro culinario. No dude en contactarnos si tiene cualquier duda con respecto a la preparación de alimentos, la elaboración de menús y los tiempos de cocción: testkitchen@acpsolutions.com

Culinary Center ACP

Alto volumen

Amana® Commercial Serie **HDC-Y**

Potencia de salida

- 1000-2100 vatios de potencia
- El exclusivo método de distribución de energía de microondas ofrece un rendimiento superior y uniforme en toda la cavidad

Operación universal multilingüe, con flexibilidad de programación

- La interfaz del horno y el software de programación son compatibles con 24 idiomas
- Norma de conectividad USB inteligente
- Compatible con la aplicación de programación ACP

Fácil de usar

- Panel de control situado en la parte inferior para un fácil acceso si se instala en el estante
- Hasta 100 menús programables que simplifican la cocción
- 11 niveles de potencia y 4 etapas de cocción para una mayor flexibilidad de cocción
- La función de cantidades múltiples calcula automáticamente los tiempos de cocción para varias porciones
- El sensor de voltaje automático se ajusta a la fuente de alimentación *(solo Norteamérica > 1200 W)*
- Puerta transparente e interior iluminado para monitorear sin necesidad de abrir la puerta
- La amplia capacidad de 0.6 pies cúbicos (17 litros) permite colocar una bandeja estándar de tamaño medio
- Apilable para ahorrar valioso espacio en la encimera

Fácil de mantener

- Exterior e interior de acero inoxidable que facilita la limpieza y prolonga la durabilidad
- Dos filtros de aire laterales, que se pueden extraer y limpiar, protegen los componentes del horno
- Construido para resistir el entorno del servicio de alimentos, los múltiples usuarios y las temperaturas ambientales variables
- Bandeja de vidrio de borosilicato sellada en la junta para facilitar la limpieza
- El diseño del ensamblaje del interruptor de interbloqueo ofrece una máxima durabilidad y una larga vida útil

Accesorios opcionales

- Estante para la cavidad (SE10)
- Cestas antiadherentes (TB10/S, SB10/S, MB10/S)
- Limpiador de horno y protector de pantalla (CL10, SH10)

Servicio

Todos los productos están respaldados por ACP, Inc.
Centro de soporte ComServ 24/7

ComServ Commercial Service
866-811-8559

Garantía

El Certificado de garantía para este producto puede encontrarse en el sitio web de ACP, Inc. en: www.acpsolutions.com/warranty

Seguridad e higiene

Este producto de ACP, Inc. cumple y supera los estándares de seguridad e higiene estipulados para los hornos de microondas comerciales de UL, ETL, NSF, CSA y FDA.

Intertek Intertek

AIA File #:

Specification #:

© 2022 ACP, Inc.
Cedar Rapids, Iowa 52404

225 49th Ave. Dr. SW Cedar Rapids, IA 52404 U.S.A. | 800-233-2366 | 319-368-8120 | Fax: 319-368-8198 | www.acpsolutions.com

Amana es una marca registrada de Maytag Properties, LLC o sus empresas relacionadas. Fabricado con licencia de ACP, Inc. Garantía limitada proporcionada por el fabricante. © 2020 ACP, Inc.

Microondas Amana® Commercial Serie **HDC-Y** | Alto volumen

América del Norte

vista frontal

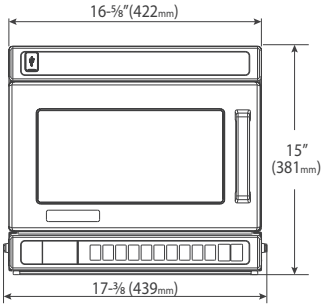

vista lateral

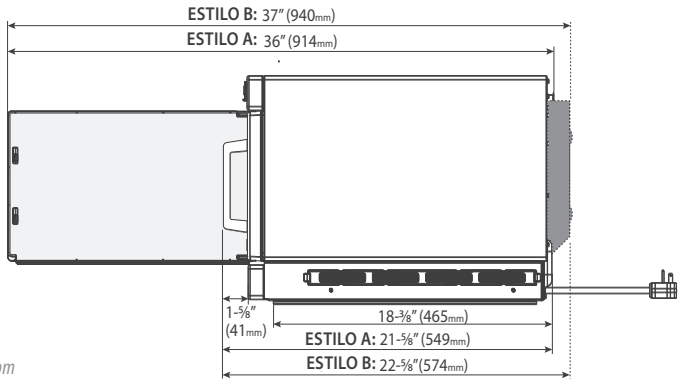

vista posterior

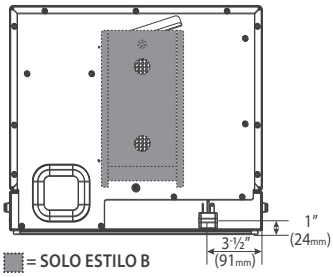

Dibujos disponibles de KCL CADlog - techs@kclcad.com

Dimensiones

		ESTILO A	ESTILO B
Exterior	Altura	15" (381)	15" (381)
	Ancho	17 ⅝" (439) ‡	17 ⅝" (439) ‡
	Profundidad†	21 ⅝" (549)†	22 ⅝" (574)†
Cavidad	Altura	6 ¾" (171)	6 ¾" (171)
	Ancho	13" (330)	13" (330)
	Profundidad	12" (305)	12" (305)
Espacio utilizable de la cavidad		0,6 pies cúbicos (17 litros)	0,6 pies cúbicos (17 litros)
Profundidad de la puerta		36" (914), 90°+ puerta abierta	37" (940), 90°+ puerta abierta
Espacio libre de instalación	Parte superior	2" (51)	2" (51)
	Guarniciones	1" (25)	1" (25)
	Parte posterior	Ninguno	Ninguno
Caja de envío	Altura	19 ⅛" (485.8)	19 ⅛" (485.8)
	Ancho	22" (558.8)	22" (558.8)
	Profundidad	25 ½" (647.7)	25 ½" (647.7)

Peso

Peso del producto	Peso del envío (aprox.)	Se puede enviar por UPS
71 lbs (32.2kg)	77 lbs (34.9kg)	Sí, ISTA 1A

Las medidas son estándar en Estados Unidos. Las medidas en ( ) están en milímetros
**IEC 60705 probado*
† Incluye manija
‡ Incluye filtros

Características

Configuración	Encimera o estante
Apilable	Sí
Pantalla	LCD
Sistema de control	Panel táctil
Control programable	Sí, 10 teclas
Braile	Sobreimpresión disponible
Configuraciones programables	100
Tiempo de cocción máx.	60:00
Distribución de microondas	Antenas giratorias dobles, superior e inferior
Niveles de potencia	11
Descongelación	Sí, nivel de potencia 2
Opción de marcación de tiempo	Sí
Configuración de varias porciones	Sí, X2 predeterminado, opcional hasta X9
Cocción por etapas	4 etapas
Luz interior	Sí, LED
Sensor de voltaje automático	Sí *(Solo Norteamérica >1200 W)*
Filtro de aire	Sí, 2 extraíbles
Señal	Fin del ciclo, ajustable
Manija de la puerta	Fácil de agarrar
Acabado exterior	Acero inoxidable
Acabado interior	Acero inoxidable con bandeja de borosilicato con junta sellada

Configuración eléctrica

Región	N.º de modelo/ UPC	Sensor de voltaje automático	Estilo de profundidad exterior	Consumo de energía	Potencia de salida (microondas)	Fuente de alimentación	Configuración del enchufe		Longitud del cable	Frecuencia	Magnetrón
Norteamérica monofásico	**HDC10Y15** 728028470970	No	A	1610 W; 14,4 A	1000 W*	120 V, 60 Hz, 15 A, monofásico	NEMA 5-15P		5 pies. (1,5 m)	2450 MHz	2
Norteamérica monofásico	**HDC12YA2** 728028470994	No	A	2000 W, 16.8 A	1200 W*	120 V, 60 Hz, 20 A, monofásico	NEMA 5-20		5.5 pies (1.7 m)	2450 MHz	2
Norteamérica monofásico	**HDC18Y2** 728028471007	Sí	A	3000 W, 14.4 A	1800 W*	208/240 V, 60 Hz, 20 A, monofásico	NEMA 6-20		5.5 pies (1.7 m)	2450 MHz	2
Norteamérica monofásico	**HDC21Y2** 728028471298	Sí	B	3400 W, 17.5A	2100 W*	208/240 V, 60 Hz, 20 A, monofásico	NEMA 6-20		5.5 pies (1.7 m)	2450 MHz	2

Specification #:

AIA File #:

225 49th Ave. Dr. SW, Cedar Rapids, IA 52404 U.S.A.
800-233-2366 • 319-368-8120 • Fax: 319-368-8198
www.acpsolutions.com

N.º de pieza 20271313
Actualizado el 09/06/2022

© 2022 ACP, Inc., Cedar Rapids, Iowa 52404

an Ali Group Company

The Spirit of Excellence